**НАЗНАЧЕНИЕ**

Трансформаторы изготавливаются в климатическом исполнении «У» категории размещения 3 по ГОСТ 15150.

Рабочее положение – вертикальное или под наклоном к горизонтальной плоскости.

**ТУ16 - 2006 ОГГ.671 211.041 ТУ**

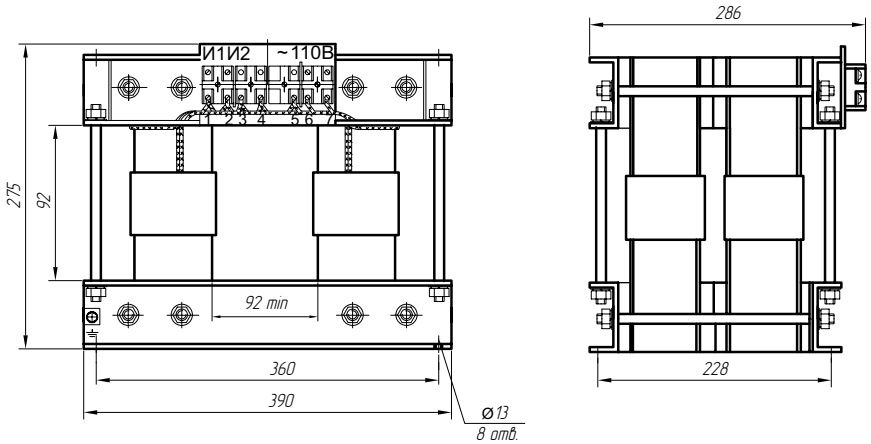


Рис.1. Общий вид трансформатора тока ТЗЗ-2
Масса 60 кг max

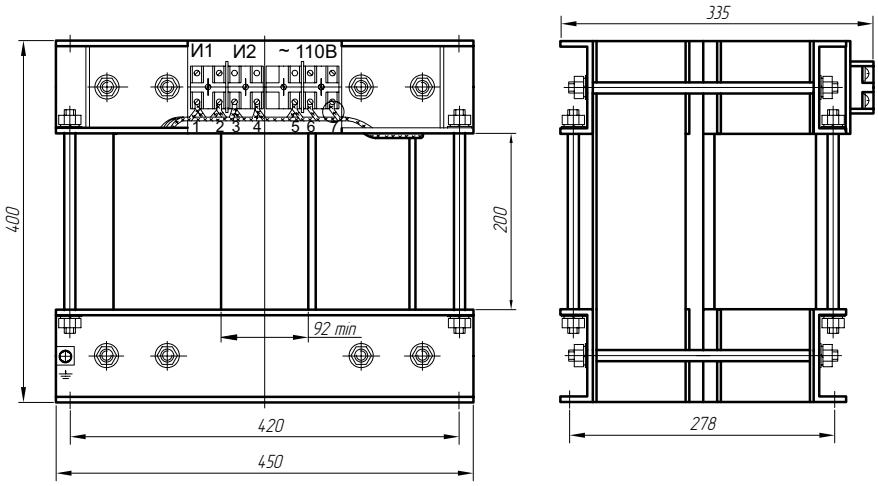


Рис. 2. Общий вид трансформатора тока ТЗЗ-4
Масса 150 кг max

## ТЕХНИЧЕСКИЕ ДАННЫЕ

| Наименование параметра | ТЗЗ-2 | ТЗЗ-4 |
|---|---|---|
| Номинальное напряжение, кВ | 0,66 | |
| Испытательное одноминутное напряжение, кВ | 3 | |
| Номинальная частота, Гц | 50 или 60 | |
| Коэффициент трансформации | 20/1 | |
| Напряжение подмагничивания, В | 110 | |
| Число охватываемых кабелей | 2 | 4 |
| Диаметр охватываемых кабелей, мм | 50 | |
| Чувствительность защиты по первичному току при работе с реле РТЗ-51 с током уставки 122 мА, и реле РТЗ-50 с током уставки 60 мА, не более, А | 3 | |
| ЭДС небаланса, мВ, не более | 150 | |